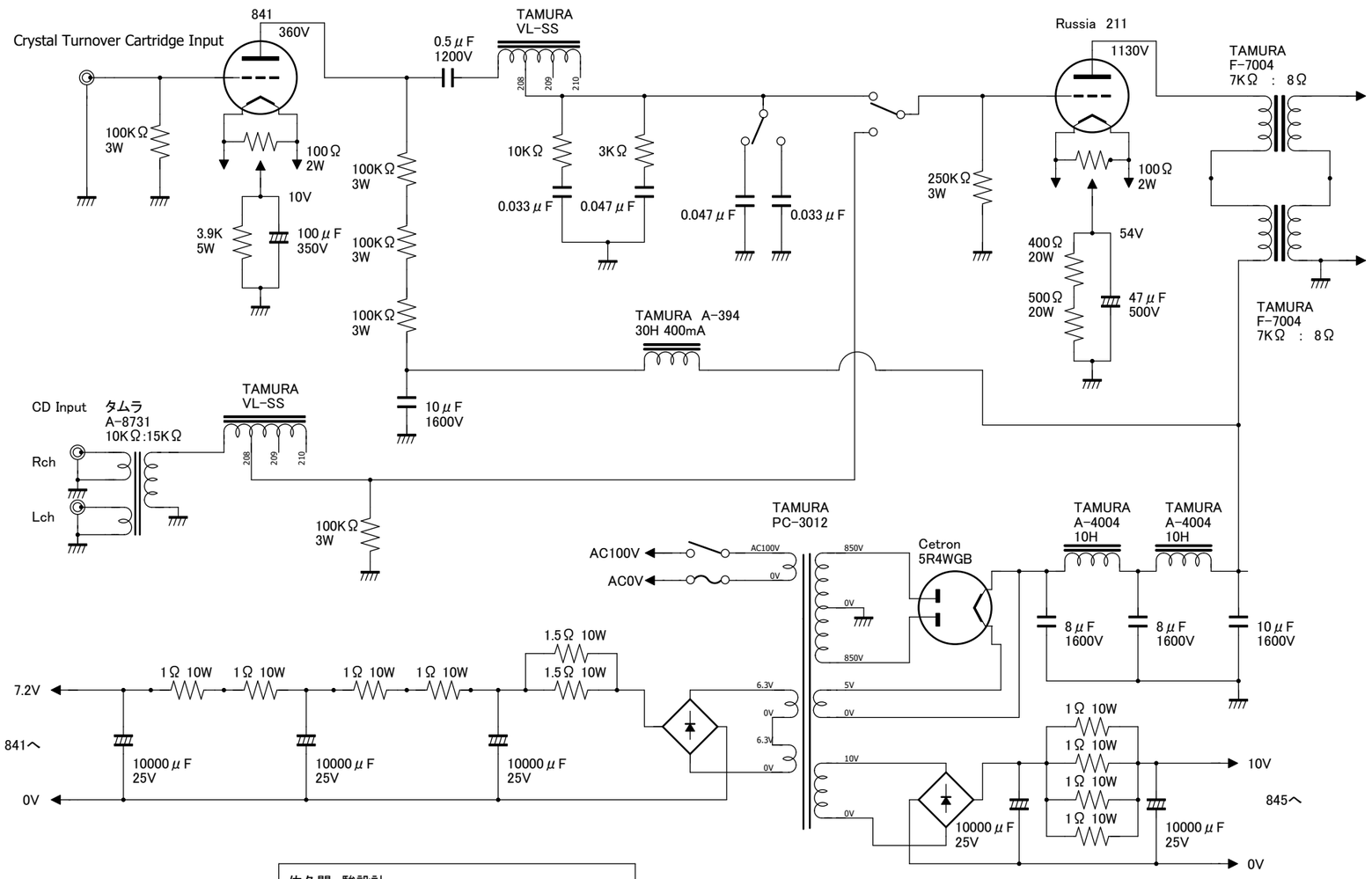

佐久間　駿設計
841と211によるクリスタルカートリッジ用フォノEQアンプ
2017年9月14日