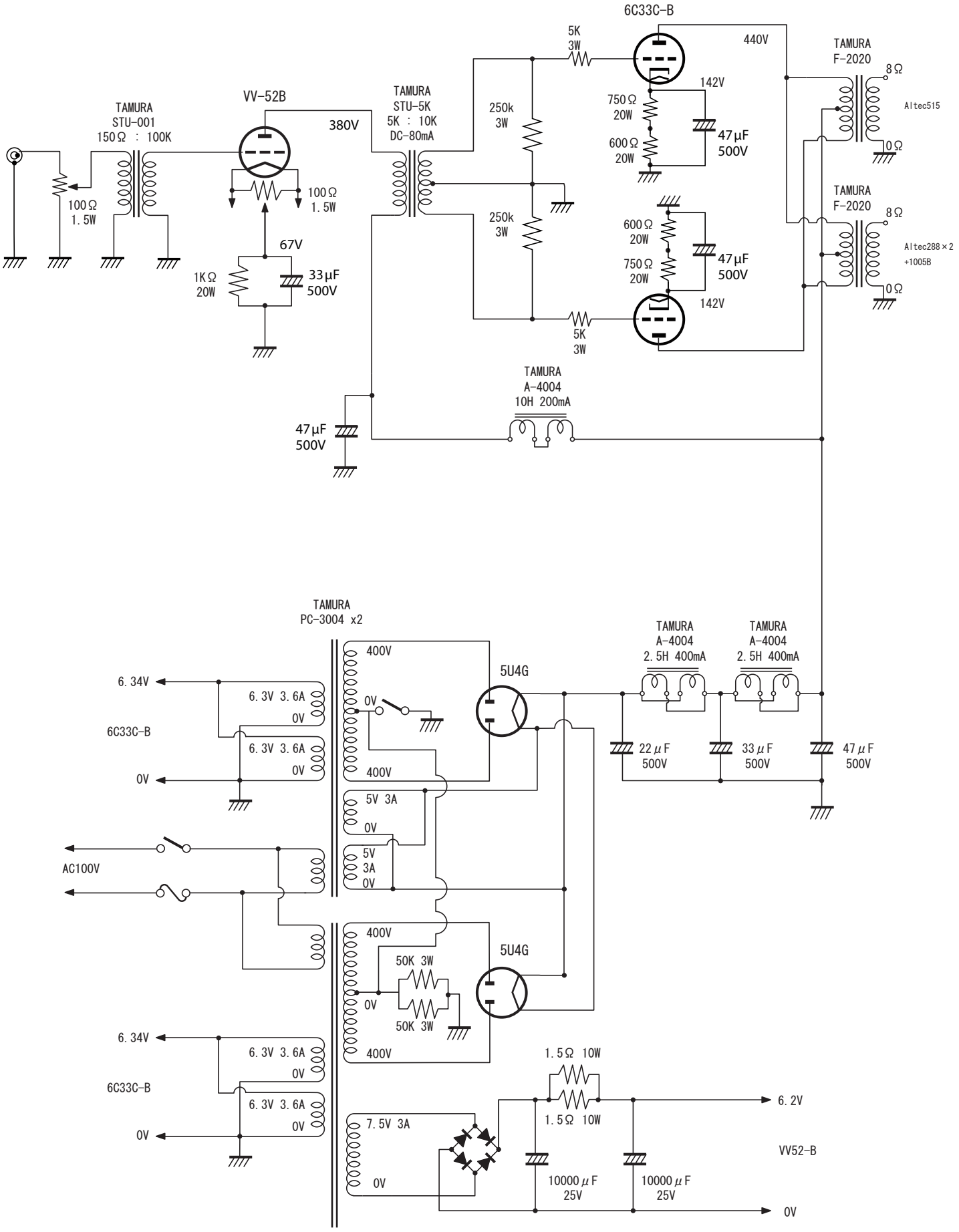

佐久間駿氏制作　6C33C-B プッシュプルパワーアンプ